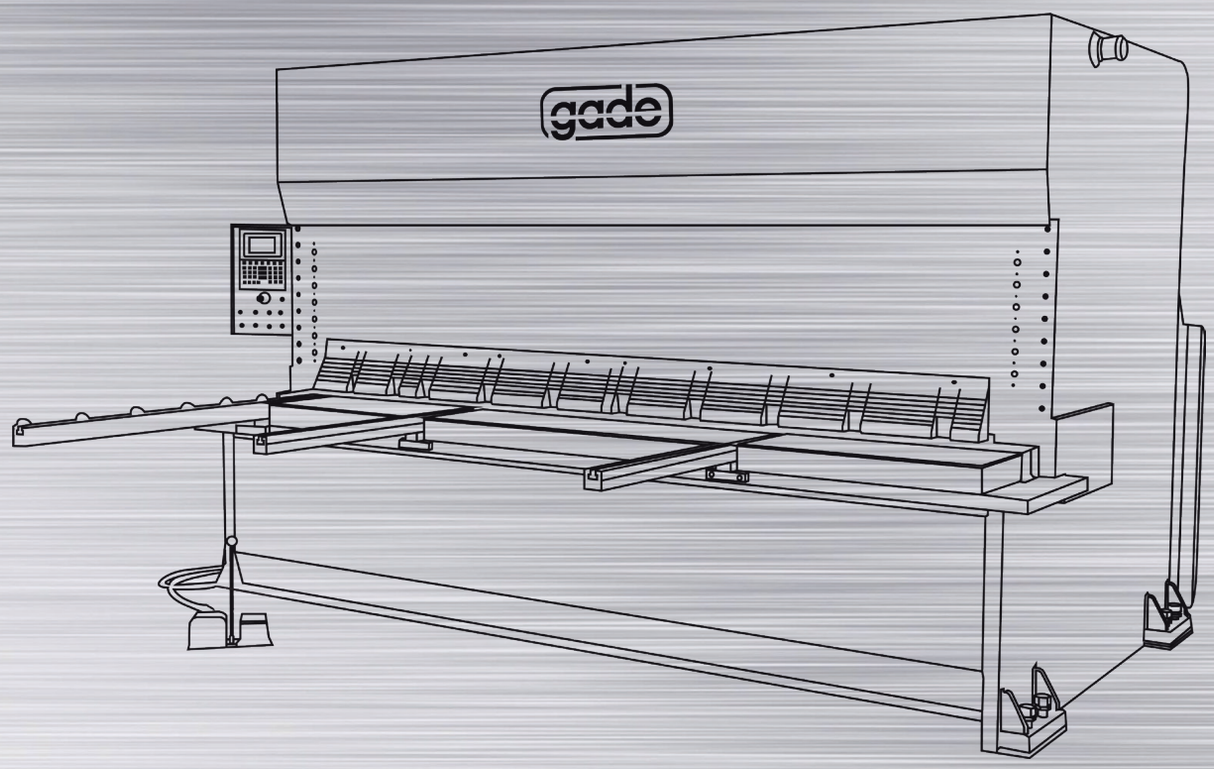

CO

Hydrauliczne nożyce gilotynowe

gade

TAILORED CUTTING

metabo

WARTOŚCI
VALUES

Jakość dla firmy GADE oznacza zarządzanie i sterowanie całym procesem produkcji naszych maszyn. Dlatego też wytwarzamy je w całości w naszej fabryce. Ponadto, firma Gade posiada certyfikaty ISO 9001 oraz ISO 14001 od TÜV.

Quality for Gade means control and management of the whole process. That's why total in-house production is still now Gade's outstanding feature. The company is certified ISO 9001 and ISO 14001 by TÜV.

Gade to dynamiczna firma, otwarta na wprowadzanie zmian i nowych technologii. Cechują ją ciekawość tego, co nowe, innowacyjność oraz chęć doskonalenia się.

Curiosity towards what is new, drive towards innovation, desire to improve. Gade is a dynamic company, open to evolution and innovation.

Za maszyną zawsze stoi człowiek; to właśnie dzięki pasji nasi operatorzy zarządzają projektem z oddaniem, dokładnością oraz precyzją.

Behind every machine there is always a mind: passion is the engine that drives operators to manage any projects with dedication, accuracy and precision.

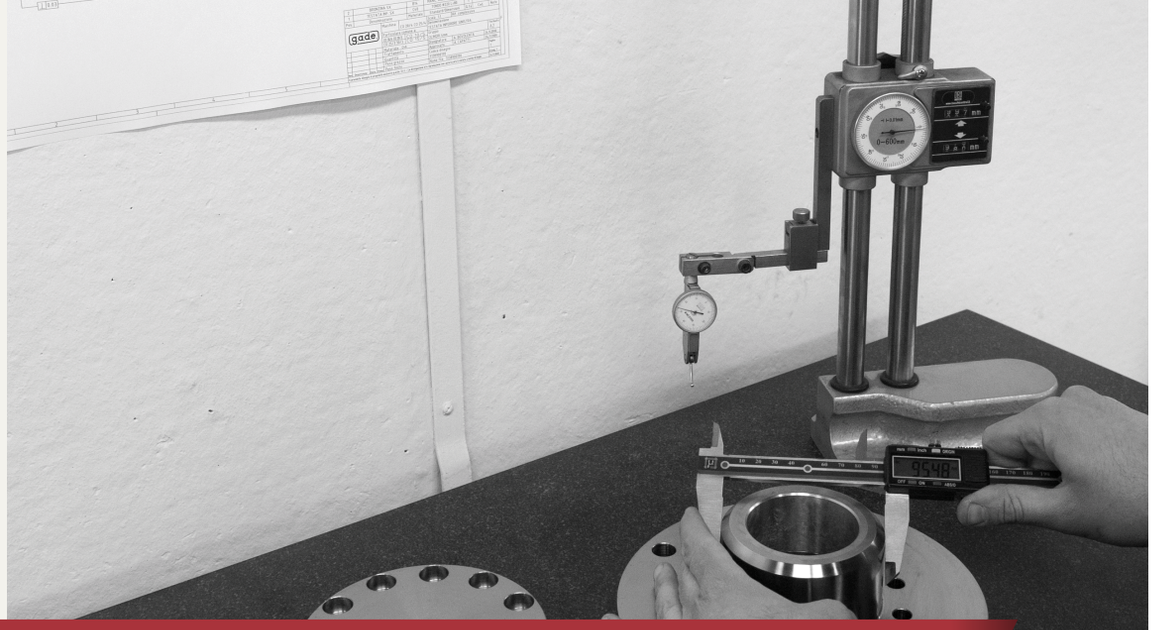

JAKOŚĆ QUALITY

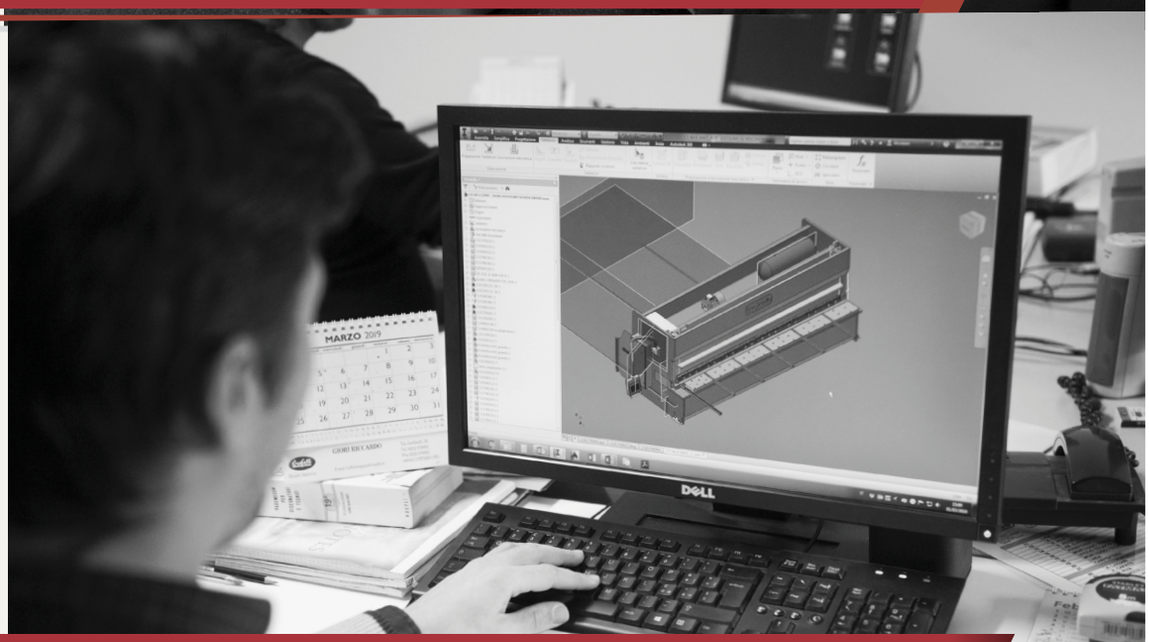

INNOWACJA INNOVATION

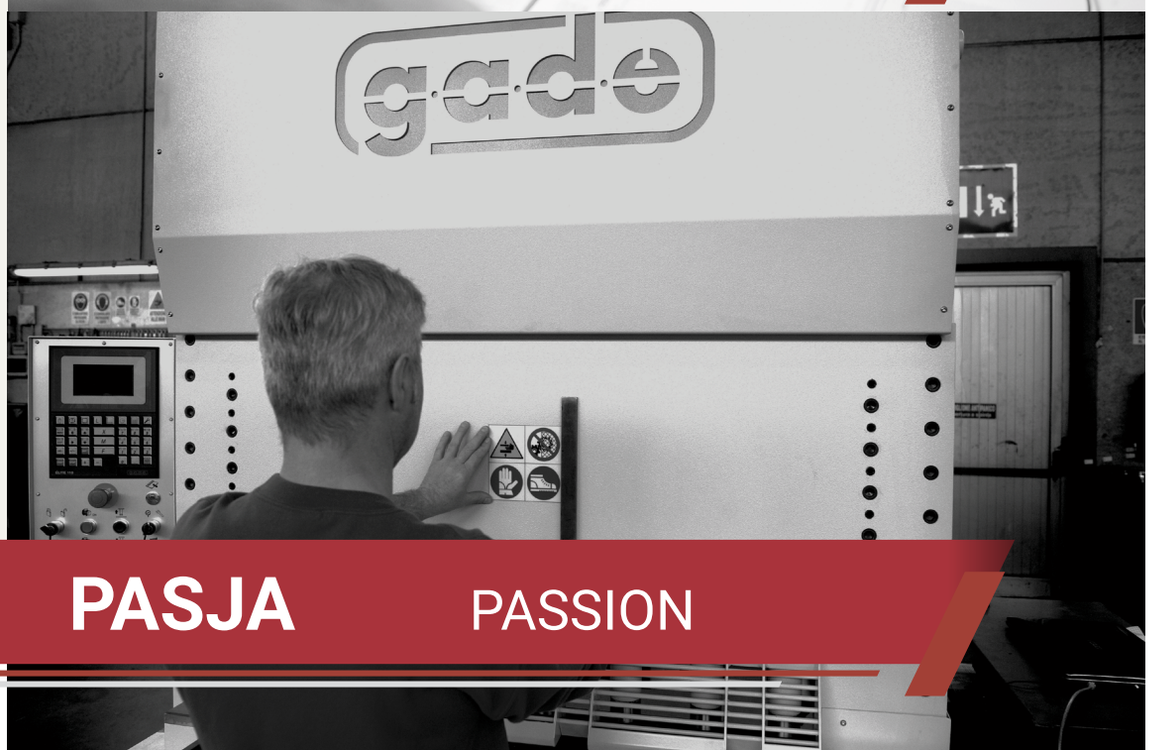

PASJA PASSION

FABRYKA
FACTORY

FIRMA

Historia firmy **Gade** to historia innowacji i pasji. Projektowanie i budowa maszyn do obróbki plastycznej blachy charakteryzuje się wysoką jakością, to główny cel, który postawiliśmy sobie począwszy od pierwszego dnia naszej działalności w 1980 roku.
Od tego czasu minęło ponad **czterdzieści lat**, ale poczucie zobowiązania do ciągłego doskonalenia pozostało niezmienione i doprowadziło do bycia jedną z najlepszych włoskich firm w sektorze. Coraz większa popularność i ekspansja **Gade** były możliwe dzięki dostarczeniu na rynek światowy niezawodnych i solidnych produktów o wysokiej precyzji.
Gade produkuje wysokowydajne urządzenia dedykowane firmom zajmującym się obróbką blachy, a w szczególności dostarcza **trzy linie produktów**: hydrauliczne prasy krawędziowe z elektroniczną synchronizacją, prasy krawędziowe oraz hydrauliczne nożyce gilotynowe.
Oprócz wysokiej jakości produktów nasza firma wyróżnia się na rynku kompletnością usług, które gwarantuje swoim klientom. Wszystkie czynności związane z maszynami, począwszy od ich projektowania, poprzez marketing, aż po punktualną obsługę posprzedażową wykonujemy we własnym zakresie.

COMPANY

The history of **Gade** has always been focused on passion and innovation. Our goal since day one, back in 1980 has been to build high **quality sheet metal processing machines**.
More than fourty years have passed since then, but the commitment to the continuous improvement of our products has remained unchanged and has led **Gade** to becoming one of the **best Italian companies in the sector**. **Gade's** large market share has been achieved thanks to its **reliable, sturdy and high-precision machines**.
Gade manufactures **top-of-the-range machine tools** for companies that process sheet metal and, in particular, supplies three product lines: electronically synchronized hydraulic press brakes, electric bending presses and hydraulic guillotine shears.
Our company stands out in the Italian industrial panorama not only for its high quality product standards but also thanks to the **all-round-assistance** offered to its customers.
Product **design and marketing are performed in-house as well as our rapid and accurate customer service**.

Hydrauliczne nożyce gilotynowe Gade, jak wszystkie inne produkowane przez nas maszyny, są zaprojektowane całkowicie przez nasz dział badań i rozwoju.

Gade hydraulic guillotine shears, like all our machines, are entirely designed by our R&D Department.

Konstrukcja nożyc gilotynowych produkcji Gade jest wyjątkowo wytrzymała i sztywna, co zaś gwarantuje doskonałą jakość cięcia we wszystkich warunkach oraz przy użyciu różnych materiałów. Osiąga się to dzięki zastosowaniu wysokiej jakości blach gorącowalcowanych, ciętych tlenowo oraz spawanych elektrycznie. Ostatecznie, cała konstrukcja jest obrabiana w jednym miejscu w taki sposób, aby zawsze zagwarantować maksymalną precyzję.

The extremely robust and rigid structure of Gade shears assures excellent cutting quality under all conditions and for all types of materials. This is achieved with the use of hot-rolled quality sheets that are oxy-fuel cut and electrically welded. Finally, the entire structure is processed in a single placement to guarantee maximum precision all the times.

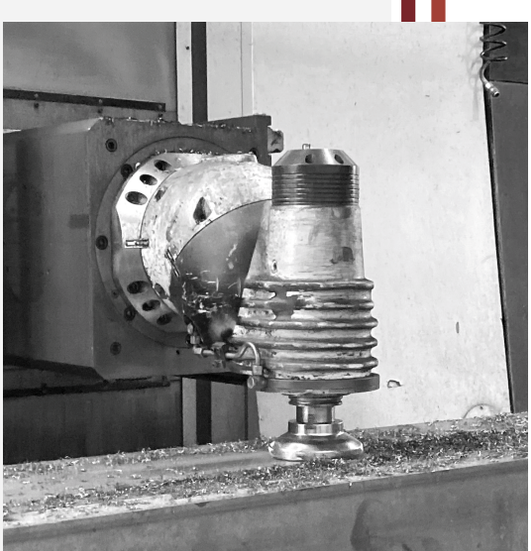

Obróbka wszystkich komponentów nożyc gilotynowych odbywa się na nowoczesnych wytaczarkach. Dzięki temu zapewniamy najwyższą precyzję obrabianych części.

High-precision processing of all shear components thanks to the use of modern boring machines.

Malowanie urządzeń również odbywa się całkowicie wewnątrz firmy Gade przy uzyciu nowoczesnego systemu malarskiego, który nie wpływa na środowisko także dzięki naszemu wykwalifikowanemu personelowi. W czasie malowania poszczególnych komponentów używa się farby wyłącznie na bazie wody. Pozwala to stworzyć produkt o wysokiej jakości przy maksymalnym poszanowaniu środowiska.

In-house machine coating in an environmentally-friendly painting system operated by our qualified staff. Only water-based paints are used to ensure high quality and environmental respect.

Duża dokładność jest zagwarantowana dla wszystkich faz obróbki każdego pojedynczego komponentu, które są montowane wewnątrz firmy jeden po drugim przez wykwalifikowany personel.

Component parts are fully manufactured and tested in-house by highly qualified personnel.

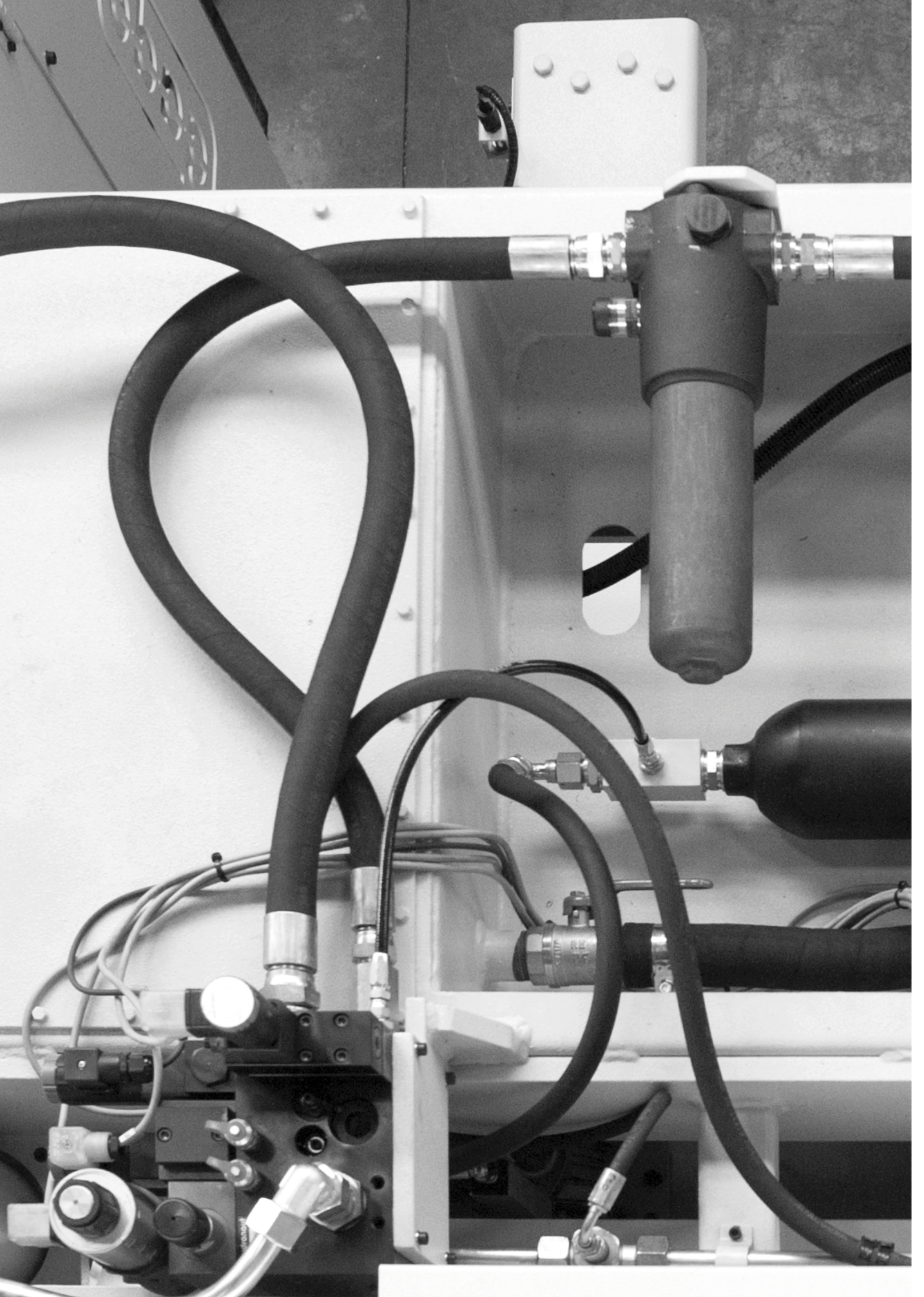

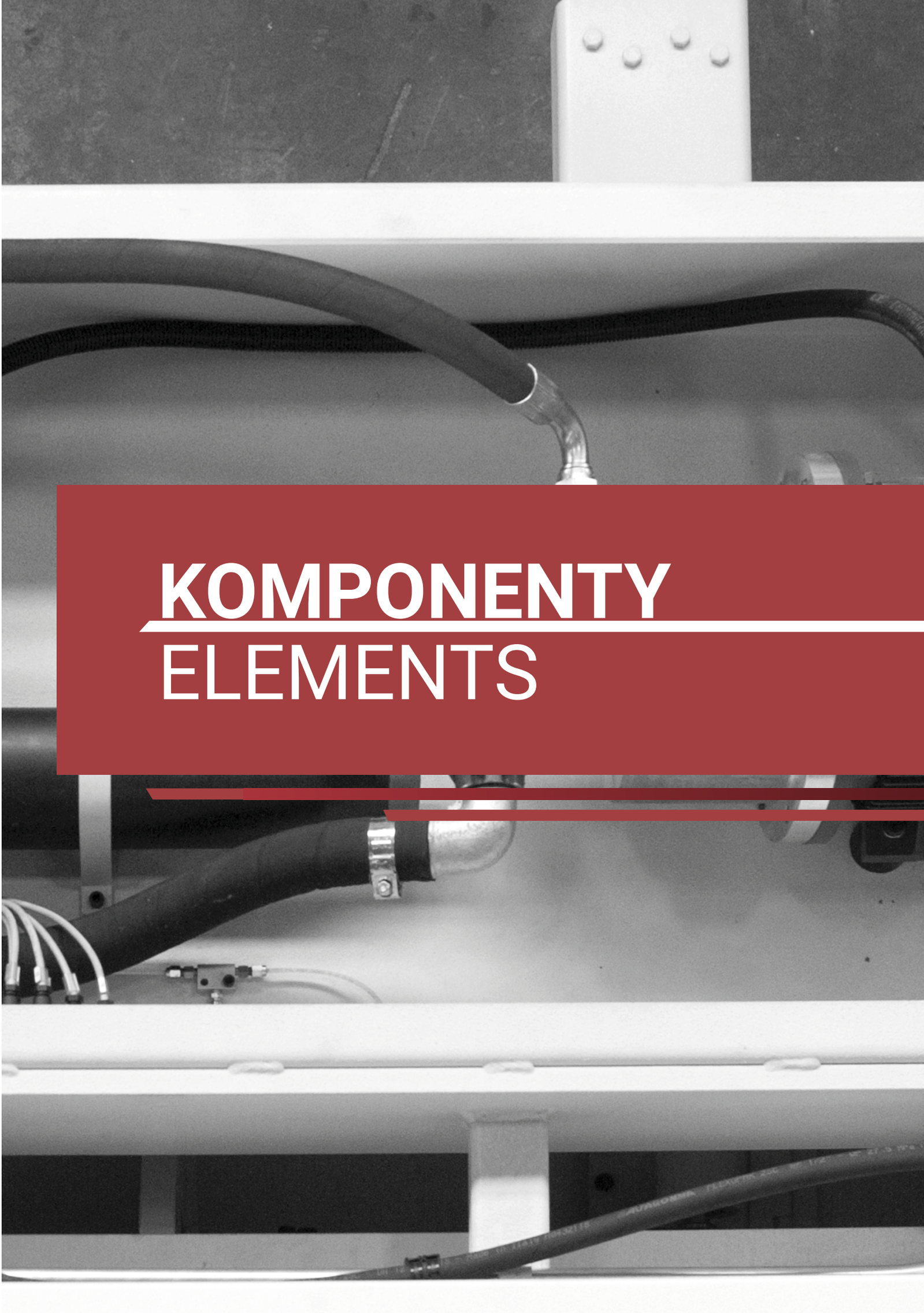

KOMPONENTY
ELEMENTS

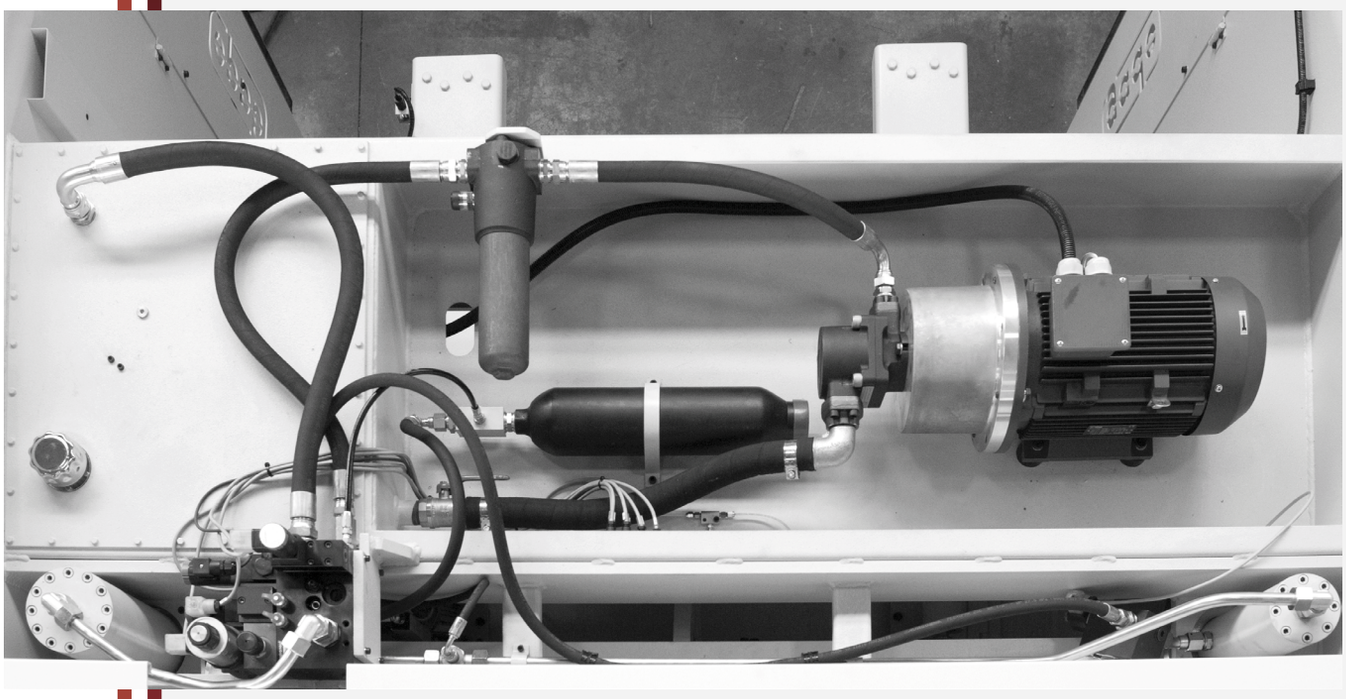

Wszystkie nożyce gilotynowe produkcji Gade wykorzystują komponenty wiodących producentów. Układy hydrauliczne są opracowywane tak, aby mogły zapewnić niezawodność i trwałość.

Only components manufactured by leading companies are installed on Gade shears. Hydraulic systems are designed for great performances as well as reliability and long lifetime.

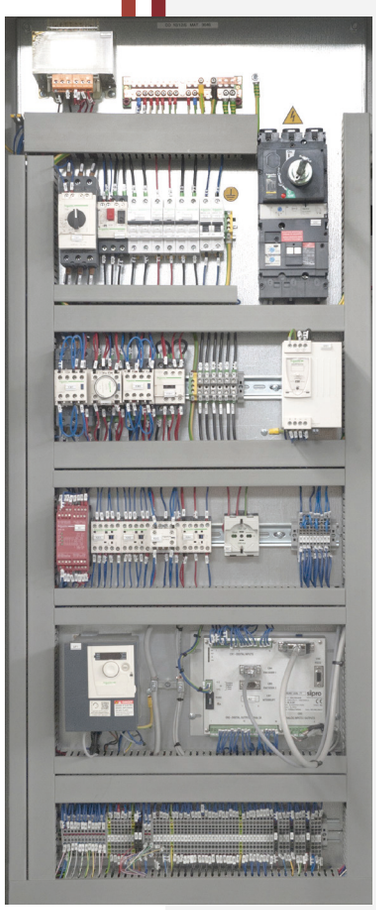

Szafa elektryczna zaprojektowana i zmontowana całkowicie w fabryce Gade z komponentami wiodących firm na rynku, gwarantuje wysoką wydajność oraz dużą niezawodność.

Electrical panels are totally in-house designed and assembled using components manufactured by leading companies for great performances, reliability and long lifetime.

Niezależny hydrauliczny docisk blachy, powrót docisków na sprężynie wysterowywany z zaworu głównego maszyny. Istnieje możliwość sterowania dociskiem blachy niezależnie od opuszczania noża (przydatne przy pracy na bardzo delikatnych blachach).

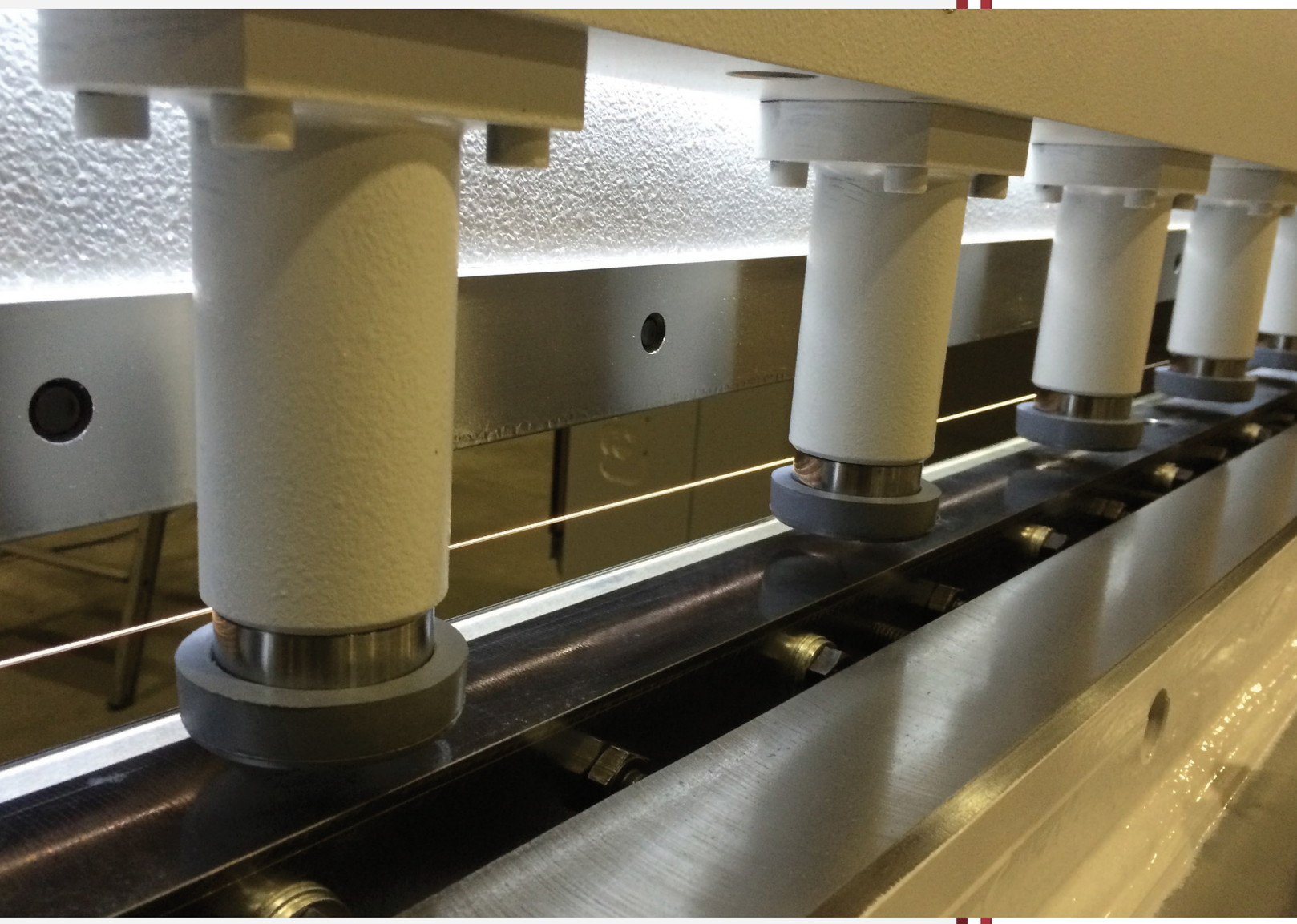

Hydraulic blank holder with independent single-acting pistons, spring return, operated by the machine main hydraulic circuit. As a special feature it can be button-operated to cut “drawn” sheet metal.

SERIA CO

OGÓLNE CHARAKTERYSTYKI / *MAIN FEATURES*

- Konstrukcja monolityczna spawana obrabiana na wytaczarce z jednego zamocowania.
- Base in monolithic welded structure with milling and single boring machining on a mobile column boring machine.
- Masywna konstrukcja gilotyny w której został osadzony górny nóż w kształcie litery L, która zapobiega odchyleniom w części środkowej, przesuwając się na prowadnicach umieszczonych z obydwu stron maszyny.
- Upper blade holder in sturdy L-welded structure, which prevents flexion in the central part, sliding on guides in anti-friction material positioned at the machine ends.
- Niezależny hydrauliczny docisk blachy, z powrotem na sprężynie wysterowany z zaworu głównego.
- Hydraulic blank holder with independent pistons operated by the machine main hydraulic system.
- Gwarancja jednorodności cięcia na całej długości nominalnej, na jaką pozwala maszyna.
- Guaranteed cutting consistency along the whole nominal length allowed by the machine capacity.
- Kąt cięcia regulowany sterowany z CNC.
- Adjustable cutting angle, CNC controlled.
- System regulacji szczeliny noża (standard we wszystkich modelach serii BUSINESS oraz TOP) umożliwia osiągnięcie najwyższej jakości cięcia bez ryzyka przeciążenia maszyny i zapewnienia długiej żywotności maszyny.
- Adjustable blade gap (on BUSINESS and TOP series) for best cut quality with reduced tool effort.

KONFIGURACJA STANDARD / *STANDARD CONFIGURATION*

- Programator o 2 lub 3 osiach sterowania (w zależności od modeli) lub CNC touch screen zamontowane na wiszącym ramieniu.
- 2 or 3-axis programmer (depending on the models) or touch screen CNC mounted on suspension arm.
- Pneumatyczne podpórki blachy (w wersjach STANDARD oraz BUSINESS), z podwójnym ruchem do podtrzymywania blachy.
- Pneumatically operated rear sheet support (STANDARD and BUSINESS series). Double movement support on demand.
- Proste ramię kwadratowe z rowkiem T-owym.
- Ruled squaring arm with T-slot.
- Przedłużka stołu z rowkiem T-owym
- Extension bars with T-slot.
- Podświetlenie linii cięcia.
- Cutting area LED lighting.
- Dwie krawędzie noża dla stali nierdzewnej
- SS double-edged blades.
- Kule w stole.
- Table provided with sliding balls.
- Niezależne sterowanie docisku blachy.
- Independently operated blank holder.
- Sterowanie z kluczem do konserwacji maszyny.
- Maintenance access key.
- Automatyczne smarowanie.
- Automatic centralized lubrication system.
- Tylne osłony w postaci kurtyny świetlnej.
- Rear protection with safety light curtain.
- Olej hydrauliczny zawsze wliczony w dostawę maszyny.
- Hydraulic oil always supplied with the machine.
- Podkładki poliuretanowe dla cylindrów docisku blachy (nie dla modeli TOP).
- Blank holder cylinder polyurethane pads (not supplied with TOP series).

SERIA CO

CO 40/6

SERIA CO

CO 15/5

CO 30/4

CO 30/6

SERIA CO

CO 30/10

CO 40/6

CO 60/6

AKCESORIA
ACCESSORIES

Tylny wspornik blachy z pneumatycznym sterowaniem.

Pneumatically operated rear sheet support.

Tylny wspornik blachy z pneumatycznym sterowaniem z podwójnym ruchem do podparcia blachy podczas upadku.

Pneumatically operated rear sheet support. Double movement to support sheet when falling.

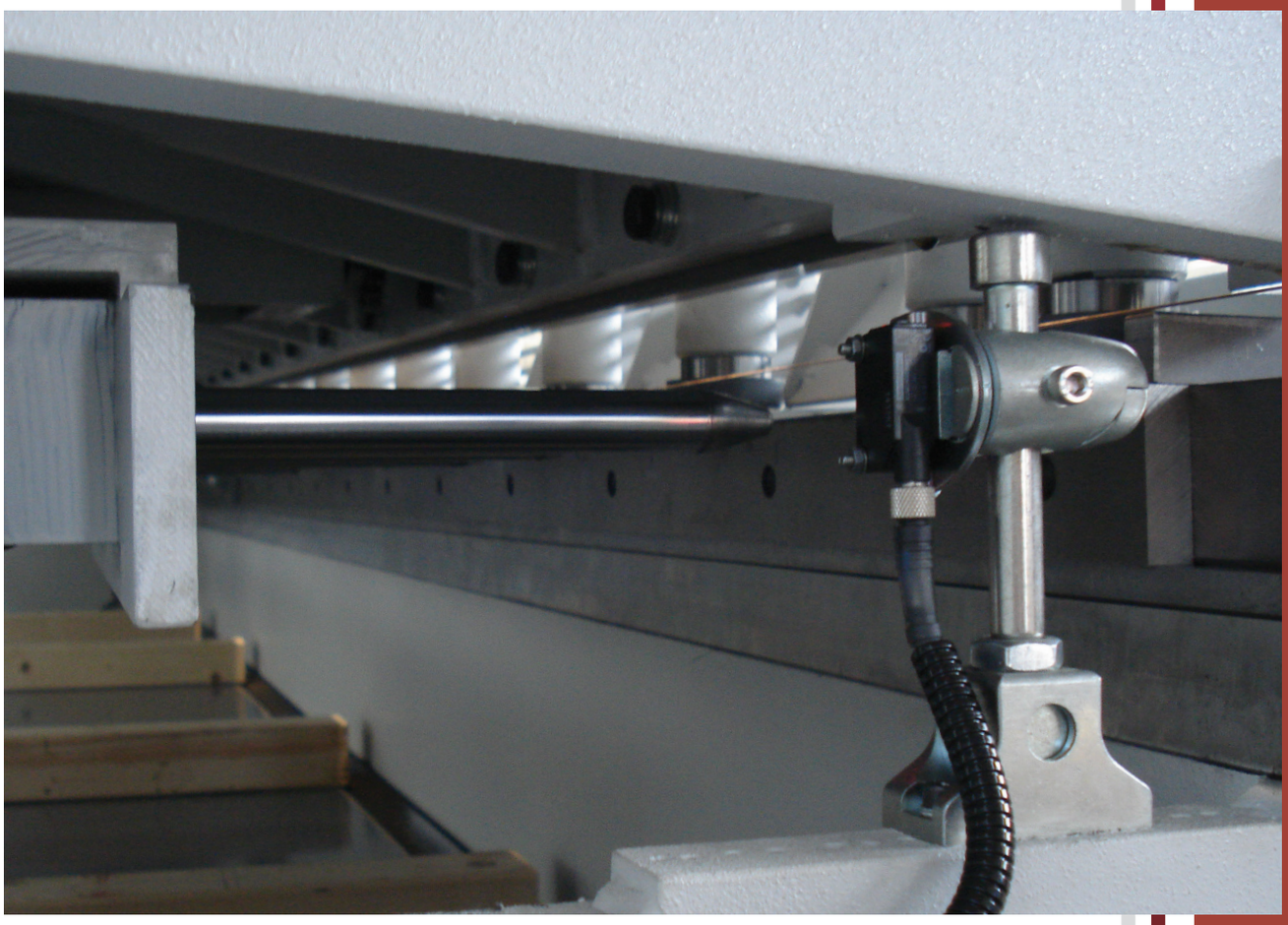

Tylny wspornik blachy z cylindrami pneumatycznymi zamocowanymi na zderzaku tylnym i platformie o zmiennej wysokości do zbierania pociętych detali.

Rear sheet support with pneumatic cylinders mounted on backgauge. Adjustable height platform for processed material collection.

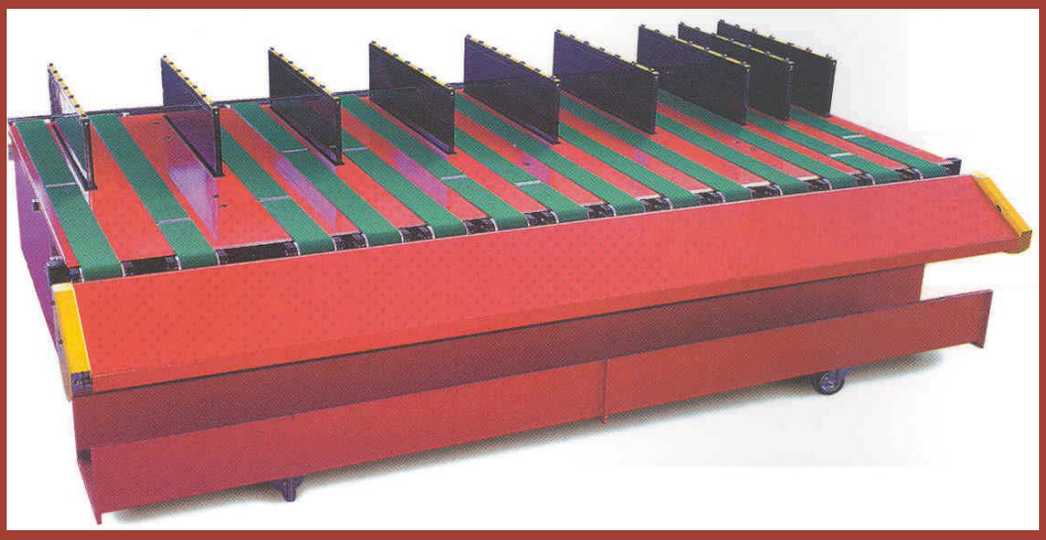

Przenośnik taśmowy z podparciem blachy.

Belt conveyor with bar sheet support.

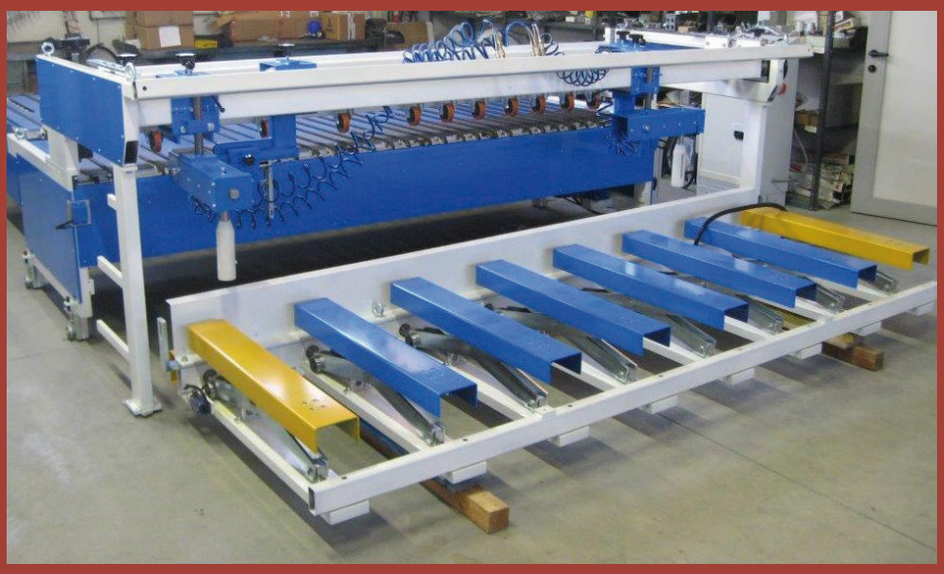

Przenośnik taśmowy z podparciem blachy i zbieraczem odpadów.

Compact belt conveyor-stacker with bar sheet support.

Przednia osłona mechaniczna otwierana po stronie operatora (opcja).

Mechanical front guard, opening from operator side (optional).

Przednia ochrona z fotokomórką barierową (opcja).

Front guard with safety light curtain (optional).

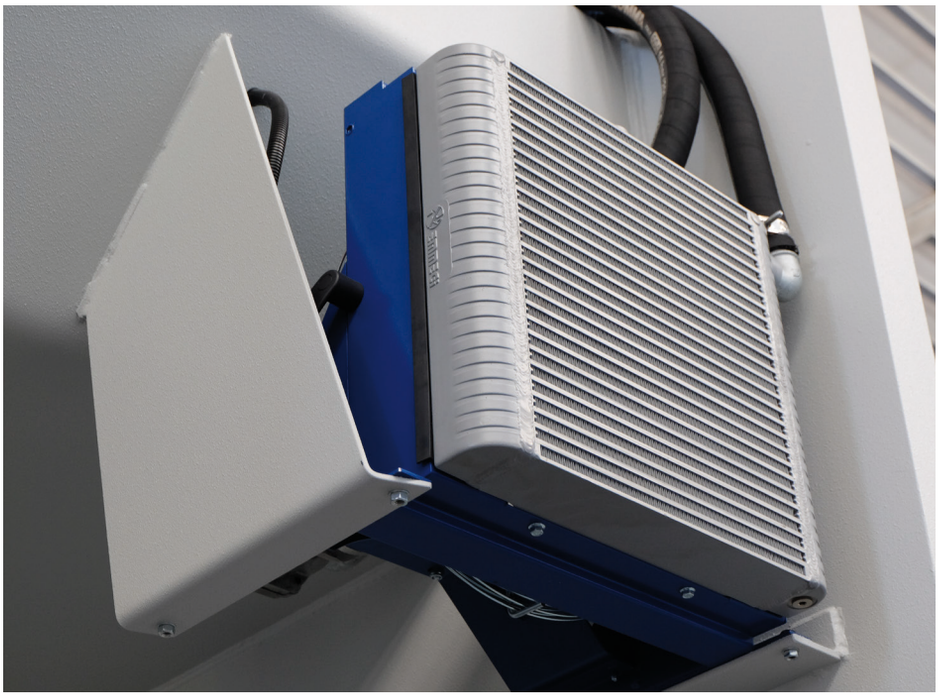

Wymiennik powietrza / oleju (opcja).

Air/oil exchanger (optional).

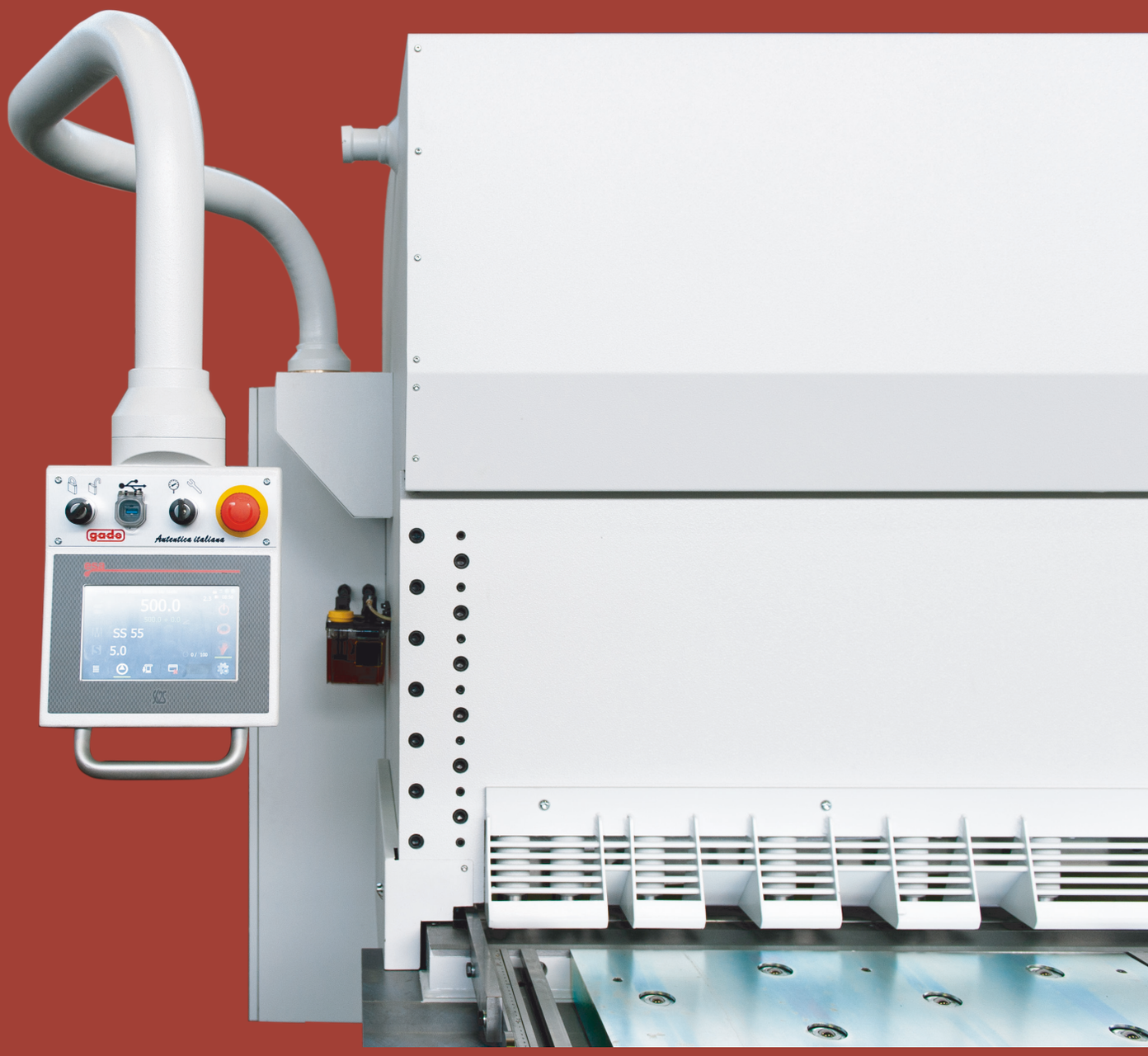

Programator zamontowany na wiszącym ramieniu.

Controller, suspension arm installation.

WYPOSAŻENIE

W zależności od długości cięcia i grubości nominalnej, nożyce gilotynowe produkcji GADE dzielimy na trzy różne serie: **STANDARD**, **BUSINESS** i **TOP**.
Każdy model zaś, ze swoimi własnymi cechami, jest w stanie zaspokoić wszystkie specyficzne potrzeby, jakie ma nowocześnie zorganizowana firma.
Oto główne cechy podzielone według serii:

CHARAKTERYSTYKA	STANDARD	BUSINESS	TOP
PRZEDŁUŻENIE STOŁU mm 1000	●	●	-
PRZEDŁUŻENIE STOŁU mm 1200	-	-	●
PRZEDŁUŻENIE STOŁU Z ROWKIEM TEOWYM mm 2000	o	o	o
PROSTE RAMIĘ KWADRATOWE mm 1000	●	●	-
PROSTE RAMIĘ KWADRATOWE mm 1600	-	-	●
PROSTE RAMIĘ KWADRATOWE Z ROKWIEM T-OWYM "T", DA mm 2000	o	o	o
BLOKADA DETALU NA PODPORACH	o	o	o
STEROWANIE Z DWOMA OSIAMI DO ZARZĄDZANIA ZDERZAKIEM ORAZ REGULACJĄ KĄTA W ZALEŻNOŚCI OD GRUBOŚCI I GRUBOŚCI MATERIAŁU	●	●	-
STEROWANIE Z TRZEMA OSIAMI DO ZARZĄDZANIA ZDERZAKIEM, REGULACJĄ KĄTA ORAZ SZCZELINĄ NOŻA W ZALEŻNOŚCI OD GRUBOŚCI I GRUBOŚCI MATERIAŁU	-	o	●
PROGRAMATOR ZAMONTOWANY NA WISZĄCYCM RAMIENIU	o	o	o
ZDERZAK TYLNY ZE ŚRUBAMI KULOWO TOCZNYMI	●	●	●
SILNIK PRĄDU ZMIENNEGO Z FALOWNIKIEM	●	●	●
STAŁA SZCZELINA NOŻA	●	-	-
SZYBKA RĘCZNA REGULACJA SZCZELINY NOŻA Z AUTOMATYCZNĄ BLOKADĄ HYDRAULICZNĄ DOLNEGO STOŁU	-	●	-
KULE W STOLE	●	●	●
TYLNY PNEUMATYCZNY ZDERZAK	●	●	o
TYLNY WSPORNIK BLACHY Z CYLINDRAMI PNEUMATYCZNYMI NA ZDERZAKU TYLNYM I PLATFORMIE O ZMIENNEJ WYSOKOŚCI DO ZBIERANIA POCIĘTYCH DETALI	o	o	-
TYLNY WSPORNIK BLACHY Z PNEUMATYCZNYM STEROWANIEM Z PODWÓJNYM RUCHEM DO PODPARCIA BLACHY PODCZAS UPADKU	o	o	o
PRZENOŚNIK TAŚMY Z PODPARCIEM BLACHY	o	o	-
PRZENOŚNIK TAŚMY Z PODPARCIEM BLACHY I ZBIERACZEM ODPADÓW	o	o	-
AUTOMATYCZNE SMAROWANIE CENTRALNE	●	●	●
STAŁA PRZEDNIA OSŁONA OCHRONNA	●	●	●
PRZEDNIA OSŁONA OCHRONNA Z FOTOKOMÓRKĄ BARIEROWĄ	o	o	o
OTWIERANA PRZEDNIA OSŁONA OCHORNNA	o	o	o
BOCZNE OSŁONY STAŁE	●	●	●
PRZEDNIA OSŁONA OCHRONNA Z FOTOKOMÓRKĄ BARIEROWĄ	●	●	●
PROJEKCJA POCIĘTEGO DRUTU	●	●	●
OLEJ HYDRAULICZNY DO PIERWSZEGO NAPEŁNIENIA	●	●	●
NOŻE DLA STALI INOX	●	●	●
PODKŁADKI POLIURETANOWE DLA CYLINDRÓW DOCISKU BLACHY	●	●	o
OZNAKOWANIE CE	●	●	●

LEGENDA

● Standard o Opcja - Nieprzewidziane

EQUIPMENT

Gade range of shears consists of three series according to their cutting length and nominal thickness, namely **STANDARD**, **BUSINESS** and **TOP**.
The peculiarities of each series meet the technological requirements of a modern company aspiring to excellence.
You will find here below the main characteristics of each series:

CHARACTERISTICS	STANDARD	BUSINESS	TOP
EXTENSION BAR 1000 mm	●	●	-
EXTENSION BAR 1200 mm	-	-	●
EXTENSION BAR WITH T-SLOT 2000 mm	o	o	o
SQUARING ARM 1000 mm	●	●	-
SQUARING ARM 1600 mm	-	-	●
REAR SQUARING ARM WITH T-SLOT 2000 mm	o	o	o
GRAVITY STOP (FOR RULED SQUARING ARM AND EXTENSION BAR)	o	o	o
2-AXIS-CONTROLLER TO MANAGE BACKGAUGE AND CUTTING ANGLE DEPENDING ON THICKNESS AND QUALITY OF THE SHEET TO BE CUT	●	●	-
3-AXIS CONTROLLER TO MANAGE BACKGAUGE, CUTTING ANGLE AND BLADE GAP DEPENDING ON THICKNESS AND QUALITY OF THE SHEET TO BE CUT	-	o	●
CONTROLLER, SUSPENSION ARM INSTALLATION	o	o	o
BACKGAUGE WITH HARDENED RECIRCULATING BALL SCREWS	●	●	●
BACKGAUGE AC MOTOR WITH INVERTER	●	●	●
FIXED GAP BETWEEN THE BLADES	●	-	-
RAPID MANUAL ADJUSTMENT OF BLADE GAP WITH LOWER TABLE AUTOMATIC HYDRAULIC LOCKING	-	●	-
BALL BENCH COVERED WITH SHEET PLATES	●	●	●
PNEUMATICALLY OPERATED REAR SHEET SUPPORT	●	●	o
REAR SHEET SUPPORT WITH PNEUMATIC CYLINDERS MOUNTED ON BACKGAUGE. ADJUSTABLE HEIGHT PLATFORM FOR PROCESSED MATERIAL COLLECTION	o	o	-
REAR SHEET SUPPORT. DOUBLE MOVEMENT TO SUPPORT SHEET WHEN FALLING	o	o	o
BELT CONVEYOR WITH BAR SHEET SUPPORT	o	o	-
COMPACT STACKER-CONVEYOR WITH BAR SHEET SUPPORT	o	o	-
AUTOMATIC CENTRALIZED LUBRICATION SYSTEM	●	●	●
FIXED FRONT GUARD	●	●	●
FRONT PROTECTION WITH SAFETY LIGHT CURTAIN	o	o	o
FRONT MECHANICAL GUARD, FRONT SIDE CAN BE OPENED	o	o	o
FIXED SIDE GUARDS	●	●	●
REAR PROTECTION WITH SAFETY LIGHT CURTAIN	●	●	●
SHADOW CUTTING LINE	●	●	●
HYDRAULIC OIL FIRST FILLING	●	●	●
BLADES FOR STAINLESS STEEL	●	●	●
PADS FOR BLANK HOLDER CYLINDERS	●	●	o
CE-MARK	●	●	●

LEGEND

● Standard o Optional - Not provided

	MODELLI MODELS	DŁUGOŚĆ CIĘCIA CUTTING LENGHT	NOMINALNA GRUBOŚĆ CIĘCIA NOMINAL THICKNESS	MAX GRUBOŚĆ CIĘCIA MAX THICKNESS	PRZEŚWIT MIĘDZY SŁUPAMI DISTANCE BETWEEN SIDE FRAMES	WCIĘCIE GAP BETWEEN SIDE FRAMES	ILOŚĆ CIĘĆ NA MINUTĘ CUTS PER MINUTE	KĄT CIĘCIA CUTTING ANGLE	ZDERZAK TYLNY BACKGAUGE	A	B	C	H
		mm	mm	mm	mm	mm	N°/min	°	mm	mm	mm	mm	mm
STANDARD	**CO 10/5**	1050	-	5	1150	300	52 ÷ 58	1°÷2°	1000	1345	1500	700	2000
STANDARD	**CO 15/5**	1550	-	5	1650	300	50 ÷56	1°÷2°	1000	1850	1500	700	2000
STANDARD	**CO 20/3**	2050	3	4	2140	500	48 ÷ 54	1°÷2°	1000	2350	1900	500	2000
STANDARD	**CO 25/3**	2550	3	4	2640	500	47 ÷ 52	1°÷2°	1000	2850	2000	500	2000
STANDARD	**CO 30/3**	3050	3	4	3140	500	42 ÷48	1°÷2°	1000	3345	2000	500	2000
STANDARD	**CO 40/3**	4050	3	4	4130	500	34 ÷40	1°÷2°	1000	4350	2000	500	2200
STANDARD	**CO 50/3**	5050	3	4	5280	500	24 ÷ 31	1°÷2°	1000	5600	2100	500	2400
STANDARD	**CO 60/3**	6050	3	4	6260	500	20 ÷ 35	1°÷2°	1000	6520	2150	500	2600
BUSINESS	**CO 20/4**	2050	4	6	2130	500	48 ÷ 54	1°÷2°	1000	2380	1950	500	2000
BUSINESS	**CO 25/4**	2550	4	6	2630	500	45 ÷ 51	1°÷2°	1000	2900	1950	500	2000
BUSINESS	**CO 30/4**	3050	4	6	3130	500	42 ÷ 48	1°÷2°	1000	3380	1950	500	2000
BUSINESS	**CO 40/4**	4050	4	6	4130	500	34 ÷ 40	1°÷2°	1000	4400	2020	500	2200
TOP	**CO 50/4**	5050	4	6	5260	500	24 ÷ 31	1°÷2°	1000	5600	2150	500	2550
TOP	**CO 60/4**	6050	4	6	6260	500	20 ÷ 26	1°÷2°	1000	6600	2150	500	2550
BUSINESS	**CO 20/6**	2050	6	8	2130	500	38 ÷ 43	1°÷2,5°	1000	2380	2050	500	2200
BUSINESS	**CO 25/6**	2550	6	8	2630	500	35 ÷ 40	1°÷2,5°	1000	3000	2050	500	2200
BUSINESS	**CO 30/6**	3050	6	8	3130	500	32 ÷ 37	1°÷2,5°	1000	3380	2050	500	2200
BUSINESS	**CO 40/6**	4050	6	8	4150	500	22 ÷ 28	1°÷2,5°	1000	4450	2150	500	2260
TOP	**CO 50/6**	5050	6	8	5260	500	18 ÷ 23	1°÷2°	1000	5700	2200	500	2550
TOP	**CO 60/6**	6050	6	8	6240	500	15 ÷ 21	1°÷2°	1000	6600	2150	500	2550
TOP	**CO 20/8**	2050	8	10	2130	500	32 ÷ 38	1°÷2,5°	1000	2400	2050	500	2000
TOP	**CO 25/8**	2550	8	10	2630	500	29 ÷ 35	1°÷2,5°	1000	2900	2050	500	2100
TOP	**CO 30/8**	3050	8	10	3130	500	25 ÷ 31	1°÷2,5°	1000	3400	2050	500	2200
TOP	**CO 40/8**	4050	8	10	4310	500	18 ÷ 24	1°÷2,5°	1000	4600	2150	500	2400
TOP	**CO 50/8**	5050	8	10	5260	500	16 ÷ 22	1°÷2°	1000	5700	2150	500	2500
TOP	**CO 60/8**	6050	8	10	6240	500	13 ÷ 20	1°÷2°	1000	6600	2150	500	2550
TOP	**CO 20/10**	2050	10	12	2310	500	25 ÷ 32	1°÷3°	1000	2700	2200	500	2350
TOP	**CO 25/10**	2550	10	12	2700	500	22 ÷ 29	1°÷3°	1000	3400	2200	500	2350
TOP	**CO 30/10**	3050	10	12	3300	500	19 ÷ 26	1°÷3°	1000	3700	2150	500	2350
TOP	**CO 40/10**	4050	10	12	4290	500	16 ÷ 23	1°÷2,5°	1000	4600	2150	500	2250
TOP	**CO 50/10**	5050	10	12	5260	500	14 ÷ 21	1°÷2°	1000	5640	2220	500	2350
TOP	**CO 60/10**	6050	10	12	6240	500	11 ÷ 18	1°÷2°	1000	6600	2150	500	2500
TOP	**CO 20/13**	2050	13	16	2290	500	20 ÷ 26	1°÷3°	1250	2640	2270	500	2450
TOP	**CO 25/13**	2550	13	16	2700	500	17 ÷ 23	1°÷3°	1250	3400	2350	500	2650
TOP	**CO 30/13**	3050	13	16	3300	500	15 ÷ 21	1°÷3°	1250	3750	2350	500	2450
TOP	**CO 40/13**	4050	13	16	4300	500	13 ÷ 19	1°÷2,5°	1250	4700	2300	500	2550
TOP	**CO 20/16**	2050	16	20	2300	500	17 ÷ 23	1°÷3°	1250	2700	2250	500	2550
TOP	**CO 25/16**	2550	16	20	2700	500	15 ÷ 21	1°÷3°	1250	3500	2400	500	2650
TOP	**CO 30/16**	3050	16	20	3300	500	13 ÷ 19	1°÷3°	1250	3700	2400	500	2550
TOP	**CO 40/16**	4050	16	20	4310	500	11 ÷ 17	1°÷2,5°	1250	4700	2500	500	2600

E	D	MOC SILNIKA GŁÓWNEGO MAIN MOTOR POWER	MOC SILNIKA ZDERZAKA BACKGAUGE MOTOR POWER	WAGA APPROX WEIGHT	MODELLI MODELS	
mm	mm	kW	kW	Kg		
900	-	7,5	0,37	3200	**CO 10/5**	STANDARD
890	-	7,5	0,37	4200	**CO 15/5**	STANDARD
885	-	7,5	0,37	5100	**CO 20/3**	STANDARD
930	-	7,5	0,37	5900	**CO 25/3**	STANDARD
885	-	7,5	0,37	6300	**CO 30/3**	STANDARD
980	-	9,2	0,37	10700	**CO 40/3**	STANDARD
980	-	11	0,37	19500	**CO 50/3**	STANDARD
980	-	11	0,37	25500	**CO 60/3**	STANDARD
885	-	7,5	0,37	5700	**CO 20/4**	BUSINESS
885	-	7,5	0,37	6500	**CO 25/4**	BUSINESS
885	-	7,5	0,37	7400	**CO 30/4**	BUSINESS
900	-	9,2	0,37	10400	**CO 40/4**	BUSINESS
980	-	15	0,37	23000	**CO 50/4**	TOP
980	-	15	0,37	25400	**CO 60/4**	TOP
900	-	11	0,37	7700	**CO 20/6**	BUSINESS
900	-	11	0,37	8400	**CO 25/6**	BUSINESS
900	-	11	0,37	9600	**CO 30/6**	BUSINESS
930	-	15	0,75	14800	**CO 40/6**	BUSINESS
960	-	18,5	0,75	26500	**CO 50/6**	TOP
960	-	18,5	0,75	30500	**CO 60/6**	TOP
900	-	15	0,37	7500	**CO 20/8**	TOP
900	-	15	0,37	9300	**CO 25/8**	TOP
900	-	15	0,37	10200	**CO 30/8**	TOP
955	-	18,5	0,75	16800	**CO 40/8**	TOP
960	-	30	0,75	27000	**CO 50/8**	TOP
960	-	30	0,75	30700	**CO 60/8**	TOP
925	-	18,5	0,37	10800	**CO 20/10**	TOP
925	-	18,5	0,37	11800	**CO 25/10**	TOP
925	-	18,5	0,37	12900	**CO 30/10**	TOP
950	-	22	0,75	19100	**CO 40/10**	TOP
960	-	22	0,75	29000	**CO 50/10**	TOP
960	-	30	0,75	33000	**CO 60/10**	TOP
970	-	30	0,75	15300	**CO 20/13**	TOP
970	-	30	0,75	17300	**CO 25/13**	TOP
970	-	30	0,75	18600	**CO 30/13**	TOP
980	-	22	0,75	25500	**CO 40/13**	TOP
1035	-	30	0,75	18700	**CO 20/16**	TOP
1035	-	30	0,75	20200	**CO 25/16**	TOP
1035	-	30	0,75	23000	**CO 30/16**	TOP
1035	400	30	0,75	29500	**CO 40/16**	TOP

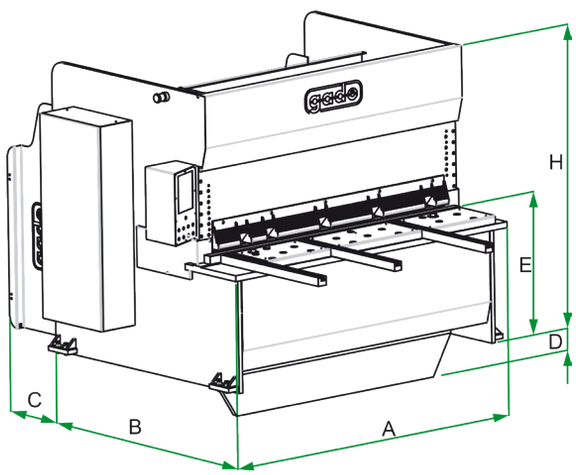

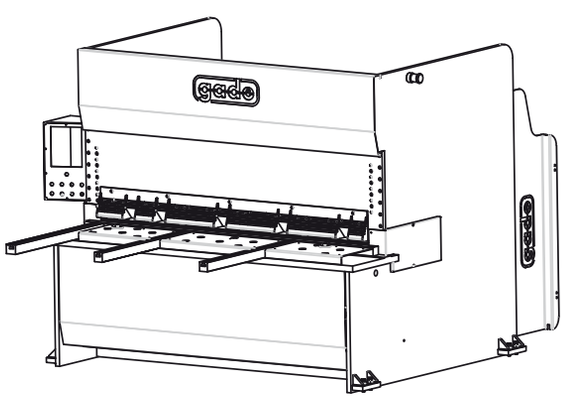

WYŁĄCZNY PRZEDSTAWICIEL W POLSCE

DIG ŚWITAŁA

DIG ŚWITAŁA Sp. z o.o.
44-340 Łaziska, ul. Dworcowa 53
tel. +48 32 720 35 40
NIP: 647-247-04-89
www.switala.pl